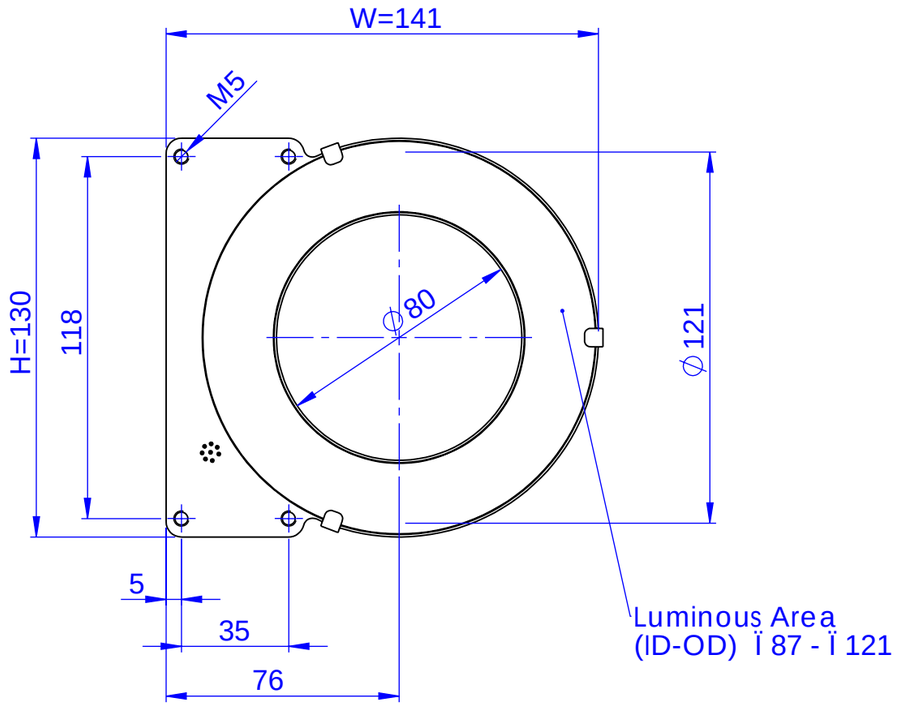

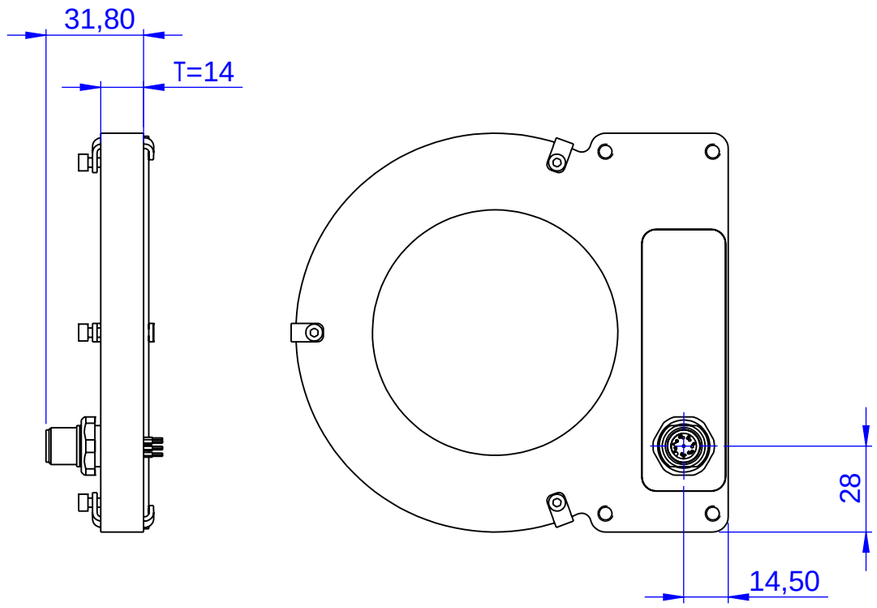

Schutzvermerk nach DIN 34 beachten

MBJ Imaging GmbH Jochim-Klindt-StraÇe 7 22926 Ahrensburg				Allgemein-toleranzen DIN ISO 2768-m		MaÇstab: 1:2 / Gewicht:
						Material <nicht festgelegt>
					Datum	Name
				Bearb.	12.01.2023	M. Wrobel
				Gepr.	12.01.2023	M. Wrobel
						Basisbaugruppe SRL-12 (segmented)
						Blatt 1/1
						DIN A3
Zust.	nderung	Datum	Name	Verzeichnis: X:\53 Zeichnungen\01 Einzelteile, Baugruppen\03173.00 Basisbaugruppe SRL-12 (segmented).SLDDRW		