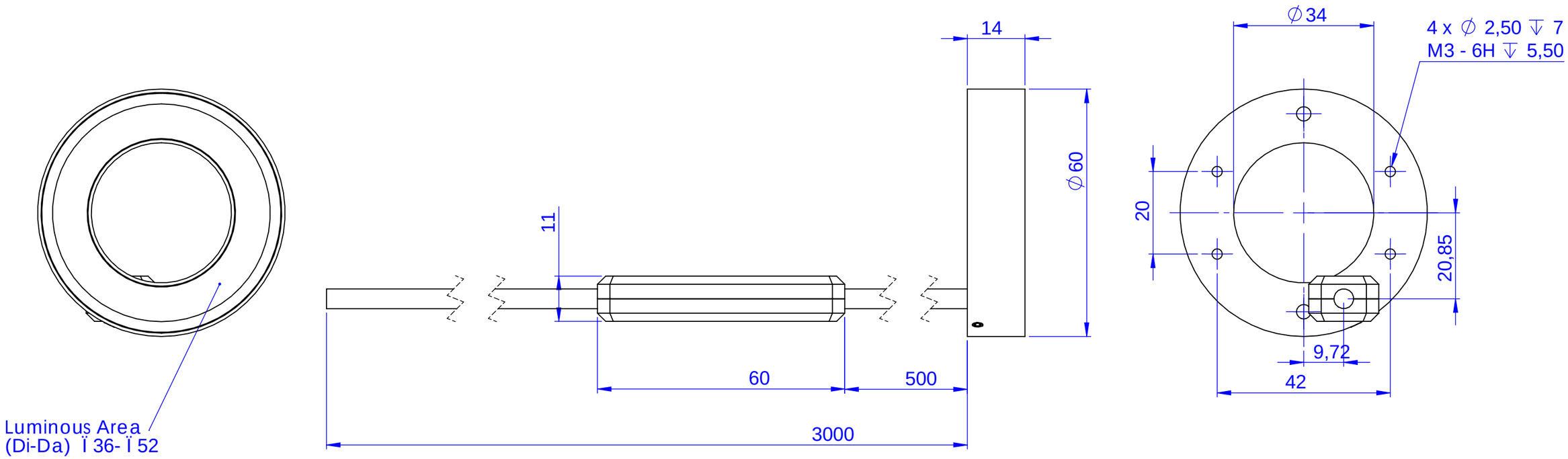

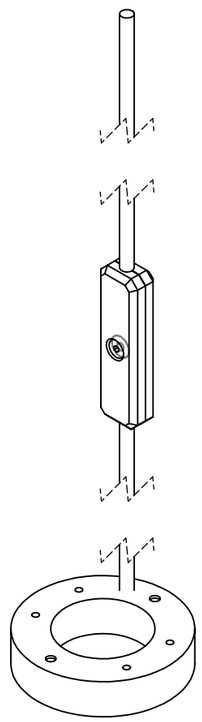

Schutzvermerk nach DIN 34 beachten

MBJ Imaging GmbH Jochim-Klindt-StraÇe 7 22926 Ahrensburg				Allgemein-toleranzen DIN ISO 2768-m			MaÇstab: 1:1 / Gewicht:
					Datum	Name	Ringlicht SRL-04
				Bearb.	26.05.2020	F.Lorenz	
				Gepr.	26.05.2020	F.Lorenz	
							Blatt 1/1
							DIN A3
Zust.	nderung	Datum	Name	Verzeichnis: Z:\53 Zeichnungen\01 Einzelteile, Baugruppen\01847.03 Basisbaugruppe SRL-04.SLDDRW			