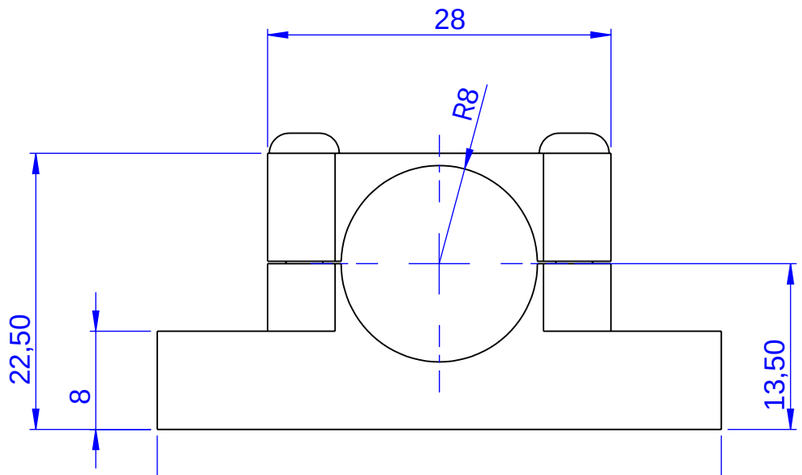

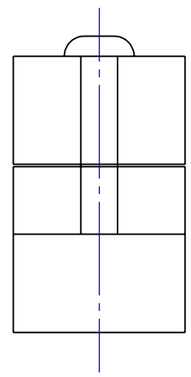

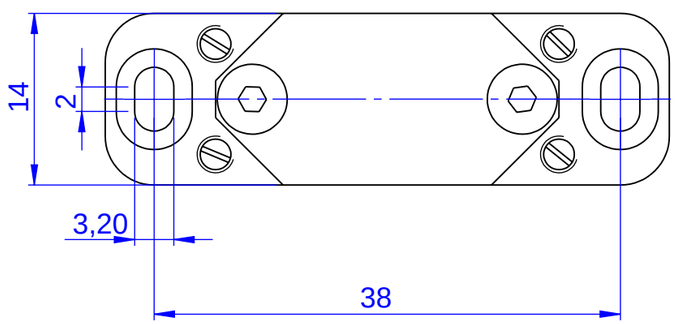

MBJ Imaging GmbH Jochim-Klindt-StraÇe 7 22926 Ahrensburg				Allgemein-toleranzen DIN ISO 2768-m			MaÇstab: 2:1 / Gewicht:
					Datum	Name	Mounting Set, Minispot
				Bearb.	18.04.2023	F.Lorenz	
				Gepr.	18.04.2023	F.Lorenz	
							Blatt 1/1
							DIN A3
Zust.	nderung	Datum	Name	Verzeichnis: X:\53 Zeichnungen\01 Einzelteile, Baugruppen\03623.00 Mounting Set, Minispot.SLDDRW			

Schutzvermerk nach DIN 34 beachten