OPTEM 固定倍率光学システム　125C下部アクセサリ

標準鏡筒（FT）	
鏡筒	長さ
FT60	23.4mm
FT100	61.8mm
FT140	103.0mm
FT160	122.1mm
FT180	140.9mm
FT200	164.8mm
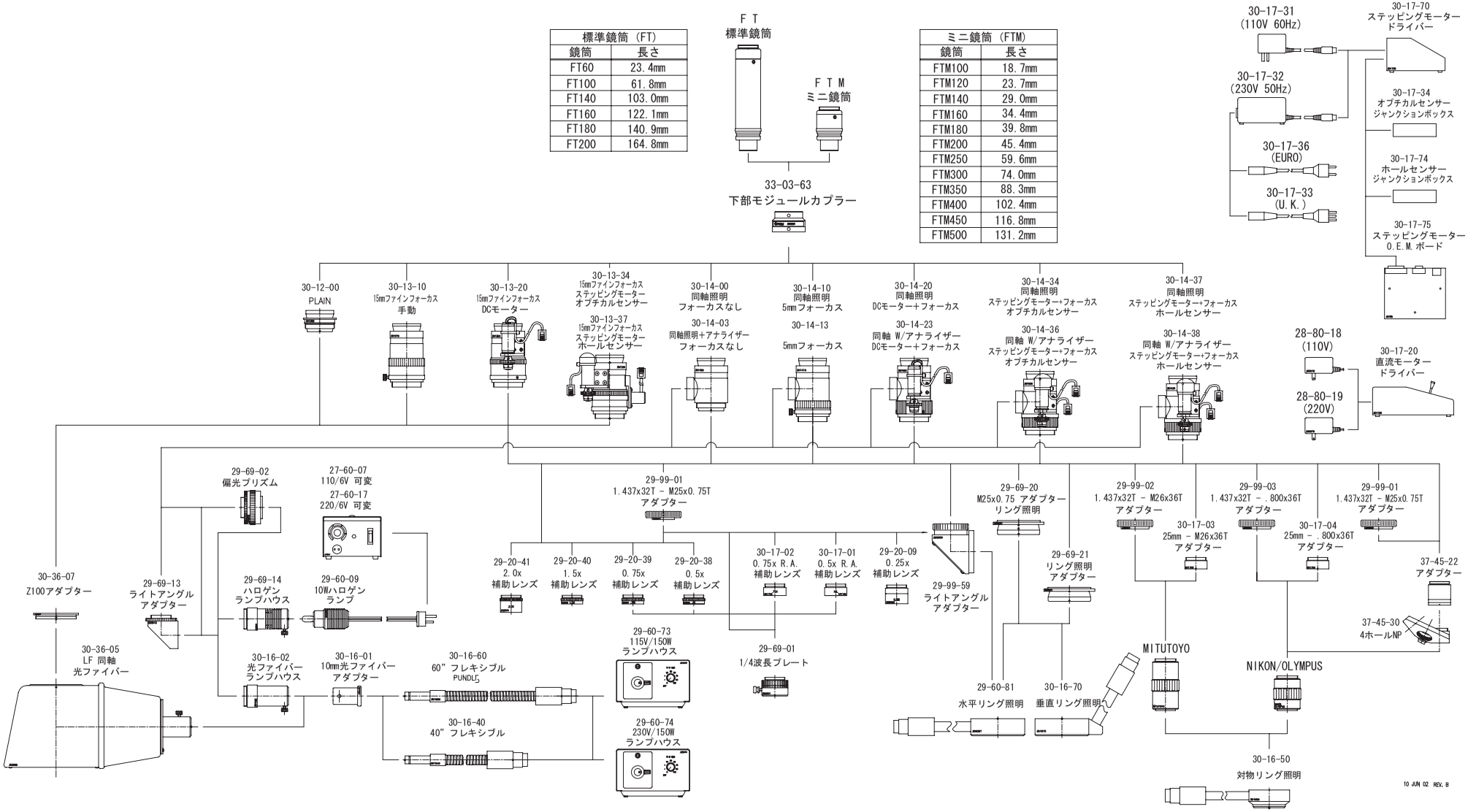
ミニ鏡筒（FTM）	
鏡筒	長さ
FTM100	18.7mm
FTM120	23.7mm
FTM140	29.0mm
FTM160	34.4mm
FTM180	39.8mm
FTM200	45.4mm
FTM250	59.6mm
FTM300	74.0mm
FTM350	88.3mm
FTM400	102.4mm
FTM450	116.8mm
FTM500	131.2mm